Rzut klatki schodowej z poz. 0

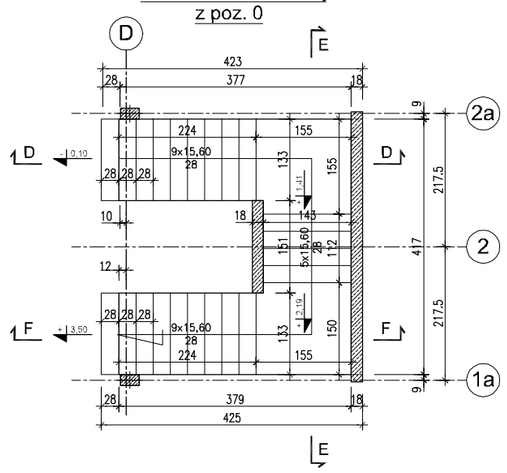

F-F

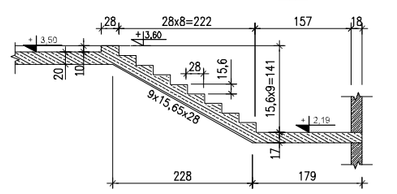

E-E

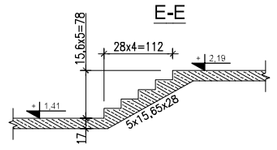

D-D

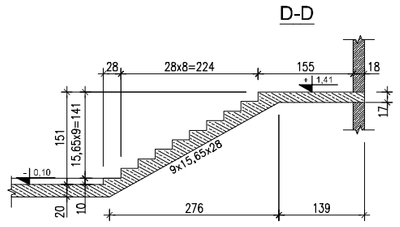

Rzut klatki schodowej z poz. -1

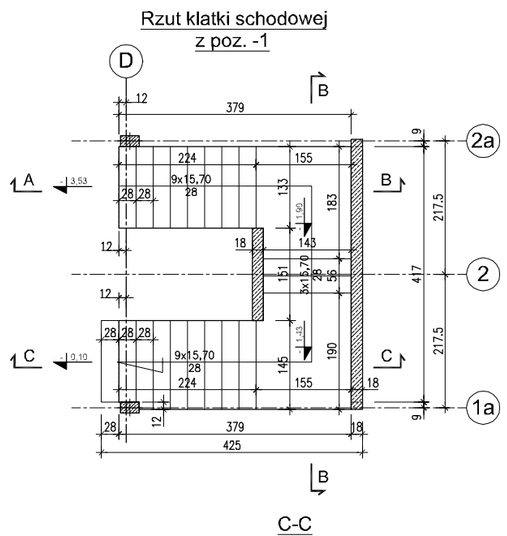

C-C

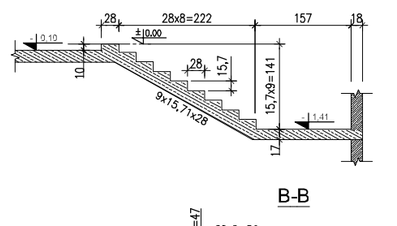

B-B

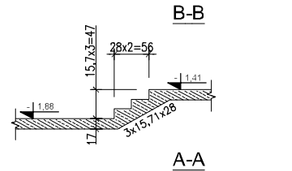

A-A

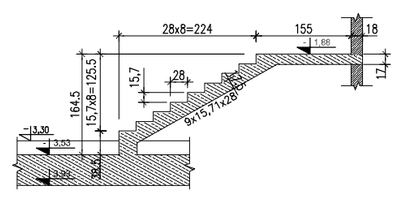

E-E

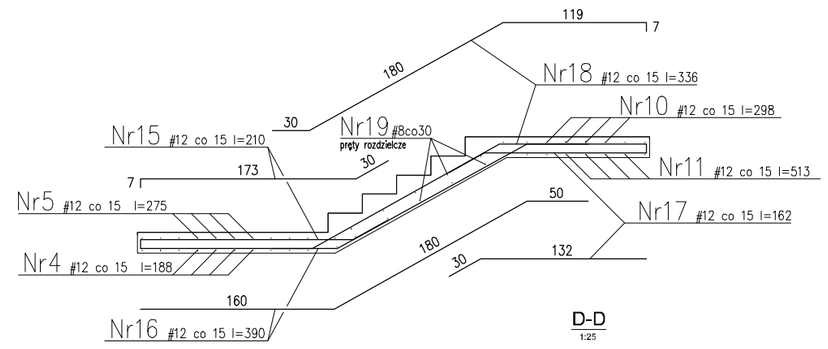

D-D

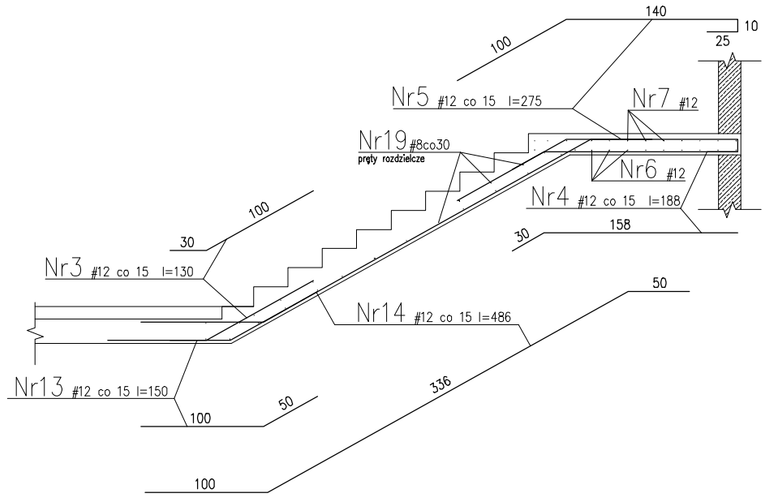

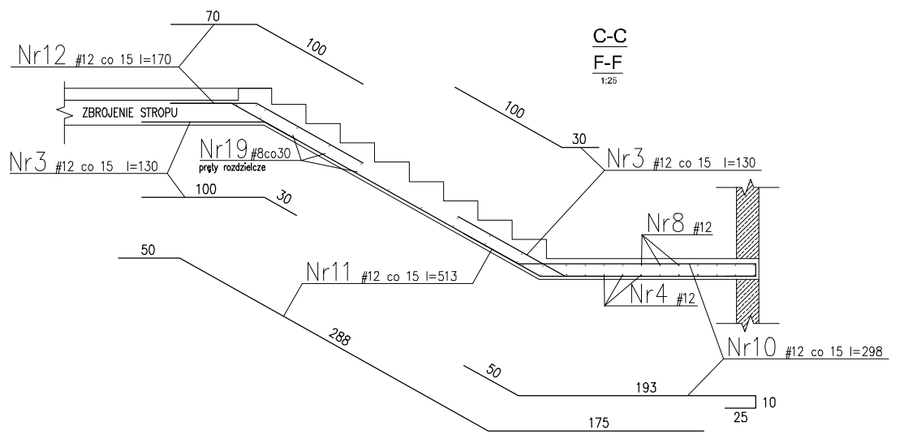

B-B

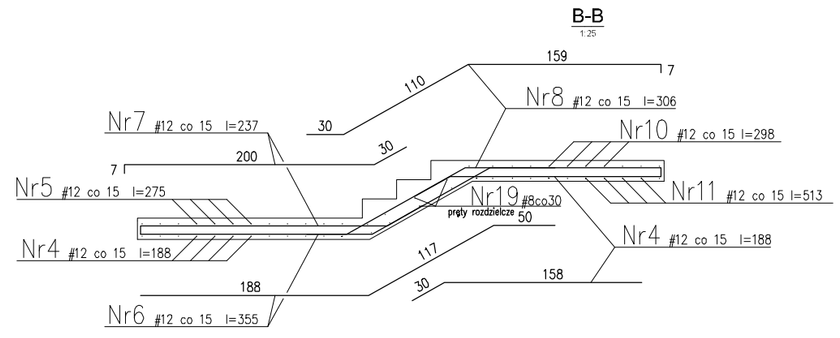

A-A

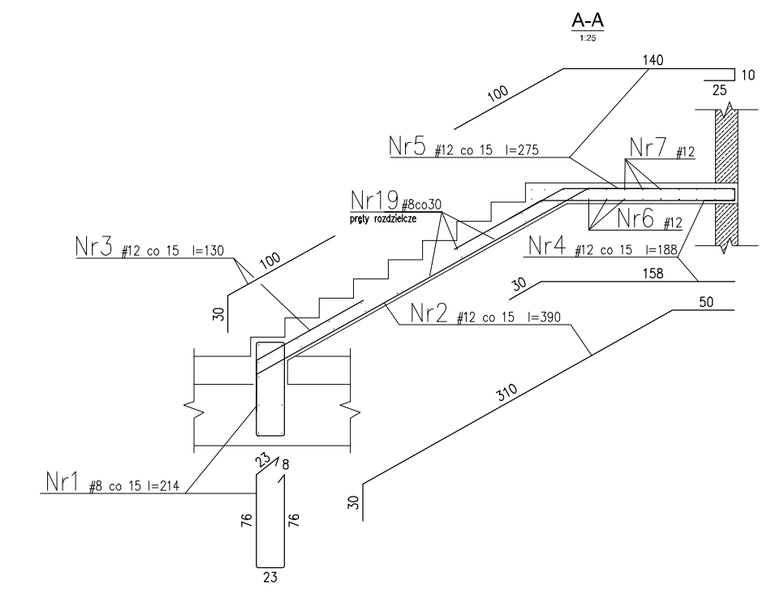

WYKAZ STALI ZBROJENIOWEJ

Obiekt:
KONCEPCJA REKONSTRUKCJI MŁYNA WODNEGO TURTULU
Masłowizna 24, 16-404 Jeleniewo

Rys. Schody
Nr rys. PW-05-rys.+zbroj.
Strona 1 z 1
Data 08.2017r
Wyk. O.Grzegrzółka

Nr	ø [mm]	Klasa stali	Sztuk	Kształt [cm]	Długość [cm]	Długość całkowita [m] 8	12
1	ø8	A-IIIN	10	8 / 76 / 23	214	21.4	
2	ø12	A-IIIN	10	PRĘT WEDŁUG RYSUNKU 390	390		39
3	ø12	A-IIIN	40	PRĘT WEDŁUG RYSUNKU 130	130		52
4	ø12	A-IIIN	30	PRĘT WEDŁUG RYSUNKU 188	188		56.4
5	ø12	A-IIIN	20	PRĘT WEDŁUG RYSUNKU 275	275		55
6	ø12	A-IIIN	10	PRĘT WEDŁUG RYSUNKU 355	355		35.5
7	ø12	A-IIIN	10	PRĘT WEDŁUG RYSUNKU 237	237		23.7
8	ø12	A-IIIN	10	PRĘT WEDŁUG RYSUNKU 306	306		30.6
10	ø12	A-IIIN	10	PRĘT WEDŁUG RYSUNKU 298	298		29.8
11	ø12	A-IIIN	10	PRĘT WEDŁUG RYSUNKU 513	513		51.3
12	ø12	A-IIIN	10	PRĘT WEDŁUG RYSUNKU 170	170		17
13	ø12	A-IIIN	10	PRĘT WEDŁUG RYSUNKU 150	150		15
14	ø12	A-IIIN	10	PRĘT WEDŁUG RYSUNKU 486	486		48.6
15	ø12	A-IIIN	10	PRĘT WEDŁUG RYSUNKU 210	210		21
16	ø12	A-IIIN	10	PRĘT WEDŁUG RYSUNKU 390	390		39
17	ø12	A-IIIN	10	PRĘT WEDŁUG RYSUNKU 162	162		16.2
18	ø12	A-IIIN	10	PRĘT WEDŁUG RYSUNKU 336	336		33.6
19	ø8	A-IIIN	16	PRĘT WEDŁUG RYSUNKU 1200	1200	192	
				Długość ogółem [m]		213.4	563.7
				Ciężar 1mb [kg]		0.395	0.888
				Ciężar ogółem [kg]		84.3	500.6
				Ciężar wg klas stali [kg]		(A-IIIN) 584.9	
				Ciężar razem [kg]			584.9

BETON C30/37 (B37)
STAL BSt500
-otulina zbrojenia - 2cm

Zadanie dofinansowane przez Wojewódzki Fundusz Ochrony Środowiska i Gospodarki Wodnej w Białymstoku

www.wfosigw.bialystok.pl

Stowarzyszenie Mieszkańców Suwalskiego Parku Krajobrazowego
KRAINA HAŃCZY

SUWALSKI PARK KRAJOBRAZOWY

ROZPOWSZECHNIANIE, KOPIOWANIE OPRACOWANIA, JAK RÓWNIEŻ JEGO PRZECHOWYWANIE, W TYM KOMPUTERZE, WYMAGAJĄ PISEMNEJ ZGODY AUTORA, A POWYŻSI UNIEMOŻLIWIENIE W SYSTEMACH PRZECHOWYWANIA DANYCH – ZA WYJĄTKIEM WŁAŚCIWYCH ORGANÓW ADMINISTRACJI PAŃSTWOWEJ W UNIEMOŻLIWIONEJ FORMIE, W TYM ELEKTRONICZNEJ, MECHANICZNEJ, FOTOKOPII, REPROGRAFII, PRZESYŁANIU PRZEZ OGRANICZONE DOSTĘPU. ZMIANY BEZ ZGODY AUTORA JEST ZABRONIONE I PODLEGA ODPOWIEDZIALNOŚCI KARNEJ Z MOCY ART.116,117,118 USTAWY Z DNIA 4 LUTEGO 1994 R. O PRAWIE AUTORSKIM I PRAWACH POKREWNYCH.
(DZ.U. NR 24, POZ.83 Z 1994 R.)

Inwestycja:
BUDOWA MŁYNA Z PRZEZNACZENIEM NA OBIEKT MUZEALNO-EDUKACYJNY MŁYN W TURTULU
PRZY SIEDZIBIE SUWALSKIEGO PARKU KRAJOBRAZOWEGO

Inwestor:
SUWALSKI PARK KRAJOBRAZOWY
Malesowizna 24
16 - 404 Jeleniewo

Adres inwestycji:
Malesowizna 24
16-404 Jeleniewo

KPLA Piotr Kostrzewski
ul. Mińska 25 pok. 535
www.kpla.pl
piotr@kostrzewski.pl
+48 501 392 408

Opracował:	Podpis:
mgr inż. Sławomir Szarleja upr. bud. nr. Wo-224/02 spec. konstr. bud.	
mgr inż. Michał Dębkowski upr. bud. nr. MAZ/0274/PWOK/12 spec. konstr. bud.	

Nazwa rys:
PROJEKT BUDOWLANO WYKONAWCZY
SCHODY
Rys. szalunkowy ze zbrojeniem

Skala: 1:50 1:25
Nr rysunku: PW_05_01
Data: wrzesień 2017

OZNACZENIA PRĘTÓW ZBROJENIOWYCH

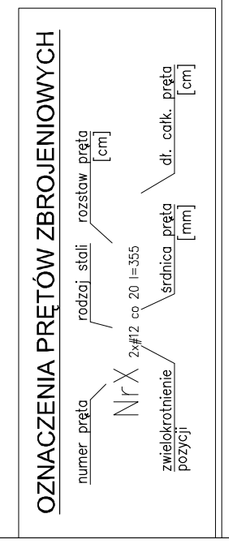

INTERPRETACJA DŁUGOŚCI POSZCZEGÓLNYCH SEGMENTÓW PRĘTÓW ZBROJENIOWYCH

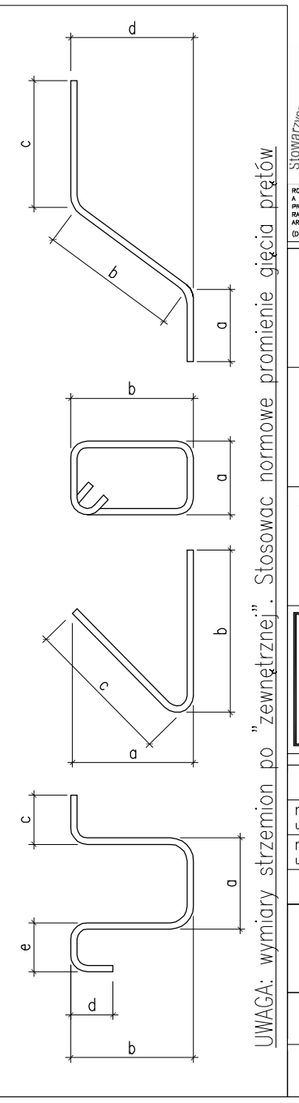

UWAGA: wymiary strzemion po „zewnętrznej". Stosowac normowe promienie gięcia prętów